JSG *Oceana* • 215 North 4th Street • P. O. Box 99
Jeannette, PA 15644
Phone: 724.523.5567 • Fax: 724.523.0123 • *www.jsgoceana.com*

Installation and Care Guide
Guide d'installation et d'entretien
Guía de instalación y cuidado

Pebble 16" Vessel
Pebble 16" Vasque
Pebble 16" Lavabo

Model 005-303-XXX
Modèle 005-303-XXX
Modelo 005-303-XXX

Visit www.jsgoceana.com to locate a dealer or call JSG *Oceana* at 724.523.5567 for more information.

Visitez www.jsgoceana.com pour trouver un concessionnaire ou composez le JSG *Oceana* au 724.523.5567 pour plus d'informations.

Visita www.jsgoceana.com para localizar un distribuidor o llame al 724.523.5567 JSG *Oceana* para más información.

PBL005303

Hard Roc Gloss
MADE IN THE USA

PEBBLE 16” VESSEL MODEL #005-303-XXX

Product Specifications

- Basin Dimensions: 16” W x 16” D
- Rim: Free-Formed
- Height: 5.5”
- Depth: 5”
- Drain hole: 1 ¾”
- Centered drain hole
- Glass thickness: approx. ½”
- Weight: 13 lbs.
- Above counter installation

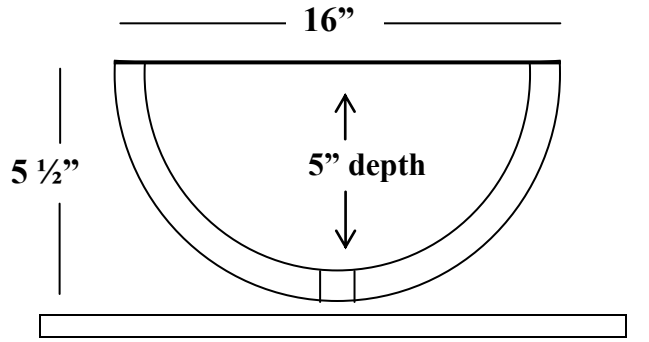

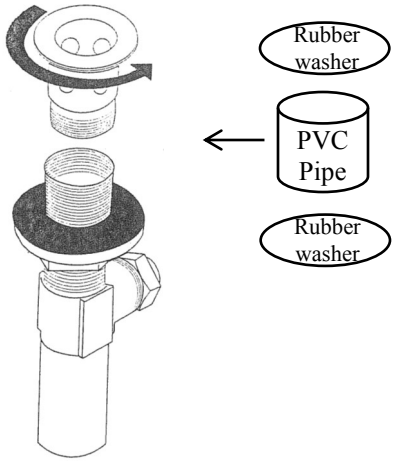

Also available from JSG *Oceana* . . .
Aussi disponible de JSG *Oceana* …
Tambien está disponible en JSG *Oceana* ...

Matching Glass Tile/Tuiles En Verre Corresponantes/ Coincidentes Baldosas De Vidrio

Other Glass Sink Options/Autres Lavabos En Verre/ Opciones Del Lavabo De Vidrio

IMPORTANT CONSUMER INFORMATION
INFORMATIONS IMPORTANTES POUR LE CONSOMMATEUR
INFORMACIÓN IMPORTANTE PARA EL CONSUMIDOR

CUIDADO Y LIMPIEZA

Limpie toda la superficie de su lavabo de vidrio JSG *Oceana* con un jabón suave y agua tibia. El exterior de su lavabo de vidrio sólo debe limpiarse con jabón suave y agua tibia. Limpie toda la superficie seca con un paño suave y limpio. Si la superficie interior de su lavabo de vidrio JSG *Oceana* se ensucia demasiado, se recomienda utilizar los siguientes limpiadores de uso general: Fantastik ®, Lysol ®, espuma desinfectante, Dow Limpiador líquido para baños, Scrub ® gratis, removedor de residuos de jabón, o limpiar el Sr. ® .

CONVOCATORIA DE AYUDA -724.523.5567

Primero, revise las instrucciones de instalación para garantizar una instalación correcta. Si usted no puede corregir el problema, llame a nuestro Departamento de Servicio al Cliente para ayuda directa. Acceso telefónico 724.523.5567.
Todos los lavabos de vidrio JSG *Oceana* se aprobado IAPMO. Nuestras medidas de drenaje y el grifo se especifican para los accesorios de plomería EE.UU. marca.

GARANTIA DE LIMITADA DE UN AÑO

JSG *Oceana* lavabos de vidrio están garantizados contra defectos de fabricación. Pequeñas variaciones incluyendo material cristalino y las burbujas son la contribución común para el valor estético y no son defectos. JSG *Oceana*, a su elección, reparará, reemplazará o realizará los ajustes pertinentes a los quales la inspección de JSG *Oceana* determine que dichos defectos ocurrieron durante el uso normal dentro de un año después de la venta de fabrica. JSG *Oceana* no es responsable de los costos de instalación o desinstalación.
La prueba de compra requiere el recibo original del comprador consumidor original y debe acompañar todos los reclamos. Para obtener servicio de garantía, póngase en contacto con JSG *Oceana* a través de su distribuidor o contratista de plomería, o escriba a JSG *Oceana*, la atención de: Servicio al Cliente del Departamento, 215 N. Fourth Street, PO Box 99, Jeannette, PA, 15644.
Las garantías implícitas, incluyendo las de comercialización o idoneidad para un fin determinado, se limita expresamente a la duración de esta garantía. JSG *Oceana* se exime de cualquier responsabilidad por daños especiales, incidentales o consecuentes. Algunos estados no permiten limitaciones sobre la duración de una garantía implícita o la exclusión o limitación de daños especiales, incidentales o consecuentes, por lo que estas limitaciones y exclusiones no se apliquen a usted. Esta garantía le otorga derechos legales específicos. Usted también puede tener otros derechos que varían de estado a estado.
Esta garantía le otorga derechos legales específicos que se aplican dentro de los EE.UU., y otros derechos pueden estar disponibles, pero pueden variar de un país a otro.

Esta es nuestra garantía exclusiva por escrito. JSG *Oceana*, Jeannette, PA 15644

Vessel Installation Instructions:

Tools and Materials:

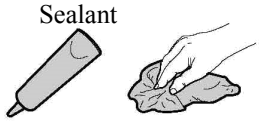

1. Inspect sink prior to installation. No returns accepted after installation unless product is mechanically defected.
2. JSG *Oceana* vessels have a standard 1 ¾" drain hole which requires a 1 ¼" drain.
3. Drill a hole in your countertop slightly larger than the width of your drain (no less than 1 3/8" and no larger than 1 ½").
4. Clean the top and underside of the countertop and your vessel.
5. Place a thin rubber washer or bead of silicone between the vessel and countertop as a buffer. If a rubber washer is used you may also apply an additional layer of clear caulking or epoxy for added stability.
6. Apply plumber's putty under the rim of the drain and place into sink. Place the drain through the vessel and hole in the countertop.
7. Tighten drain underneath by hand only. DO NOT OVER-TIGHTEN.
8. If the drain does not have enough threads to tighten completely to the countertop, purchase a piece of PVC pipe to make up the difference. Use two rubber washers to seal the PVC pipe and prevent leakage. (PVC pipe can also be used if you purchase a drain with an overflow hole.)
9. Wipe away excess sealant and allow sealant time to set, according to sealant manufacturer's instructions.
10. Complete the water supply and drain connections.
11. Run water into the lavatory and check for leaks.

Codes/Standards Applicable

Specified model meets or exceeds the following:

- *IAPMO / UPC & CUPC*
- *IAPMO / CSA*

MODÈLE PEBBLE 16” VASQUE #005-303-XXX

Spécifications du produit

(Toutes les dimensions en millimeters sauf indication)

- Dimensions du lavabo: 406.4 x 406.4
- Rebord: Libre-forme
- Hauteur: 139.7
- Profondeur: 127.0
- Trou de vidage: 44.5
- Trou de vidage centrée
- Epaisseur du verre: env. 12.7
- Poids: 5.9
- INSTALLATION DESSUS LE COMPTOIR

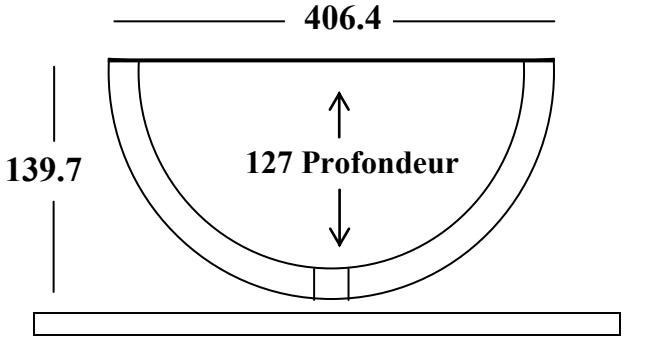

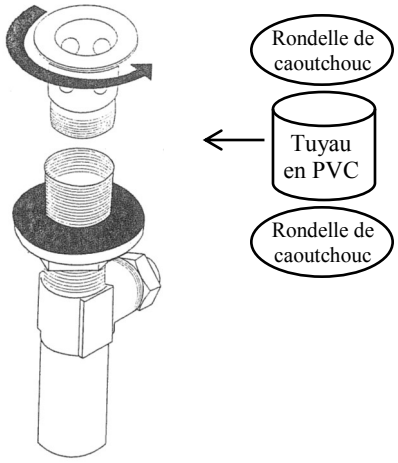

IMPORTANT CONSUMER INFORMATION
INFORMATIONS IMPORTANTES POUR LE CONSOMMATEUR
INFORMACIÓN IMPORTANTE PARA EL CONSUMIDOR

ENTRETIEN ET NETTOYAGE

Nettoyez la surface de votre lavabo en verre JSG *Oceana* avec un savon doux et d'eau chaude. Essuyez complètement toute la surface avec un chiffon doux et propre. Si la surface de votre lavabo en verre JSG *Oceana* devient excessivement sale, vous pouvez utiliser un produit d’entretien général tel que: Fantastik®, Lysol®, Dow Nettoyant salle de bain liquide, Scrub Free®, ou M. Net® .

APPELEZ-NOUS POUR AIDER-724.523.5567

Lisez d'abord les instructions d'installation pour assurer une installation correcte. Si vous ne parvenez pas à corriger le problème, appelez notre service à la clientèle pour une aide directe. Composez 724.523.5567.
Toutes les lavabos en verre JSG *Oceana* sont approuvés par IAPMO. Nos mesures de vidages et robinets sont spécifiées pour les appareils de plomberie aux États-Unis.

GARANTIE LIMITÉE D'UN AN

Les lavabos en verre JSG *Oceana* sont garantis d’être exempt de défaut de fabrication. JSG *Oceana* va, à son choix, réparer, remplacer, ou faire les ajustements appropriés où l’ìnspection de JSG *Oceana* révèle un lavabo défectueux lors d’usage normal dans l'année suivant l'installation. JSG *Oceana* n'est pas responsable des coûts d'installation ou l'enlèvement. Le produit doit être inspecté avant l'installation.
Aucun retour n'est accepté après l'installation sauf si le produit est mécaniquement défectueux.
Une preuve d'achat nécessite la facture originale de l'acheteur original et doit accompagner toute réclamation. Pour obtenir un service de garantie, contactez JSG *Oceana* soit par votre revendeur ou plombier, ou en écrivant JSG *Oceana,* Attn: Service à la clientle 215 N. Fourth Street, PO Box 99, Jeannette, PA 15644.
Les garanties implicites, y compris celles de qualité marchande ou d'adéquation à un usage particulier, sont expressément limitées à la durée de cette garantie. JSG *Oceana* décline toute responsabilité pour les dommages spéciaux, directs ou indirects.
Certaines provinces et états ne permettent pas de limitations sur la durée d'une garantie implicite ou l'exclusion ou la limitation ou de dommages spéciaux, accessoires ou en conséquence, donc ces limitations et exclusions peuvent ne pas vous concerner. Cette garantie vous donne des droits juridiques particuliers. C’est possible que vous ayez aussi d'autres droits qui peuvent cependant varier d'une province à une autre et d'un état à un autre.
Cette garantie limitée accorde des droits juridiques particuliers qui s'appliquent dans les Etats-Unis, et d'autres droits peuvent être disponibles, mais peuvent varier d'un pays à un autre.

Ceci est notre garantie écrite exclusive. JSG *Oceana*, Jeannette, PA 15644

IMPORTANT CONSUMER INFORMATION
INFORMATIONS IMPORTANTES POUR LE CONSOMMATEUR
INFORMACIÓN IMPORTANTE PARA EL CONSUMIDOR

CARE AND CLEANING

Clean the entire surface of your JSG *Oceana* glass lavatory with mild soap and warm water. ***The exterior of your glass sink should only be cleaned with mild soap and warm water.*** Wipe the entire surface completely dry with a clean, soft cloth. If the interior surface of your JSG *Oceana* glass lavatory becomes excessively dirty, we recommend using the following general purpose cleaners: Fantastik®, Lysol®, Foaming Disinfectant, Dow Bathroom Cleaner Liquid, Scrub Free®, Soap Scum Remover, or Mr. Clean®.

CALL US FOR HELP - 724.523.5567

First review the installation instructions to ensure correct installation**.** If you are unable to correct the problem, call our Customer Service Department for direct help. Dial 724.523.5567 from within the USA.
All of JSG *Oceana* glass lavatories are IAPMO approved. Our drain and faucet measurements are specified for USA brand plumbing fixtures.

LIMITED ONE-YEAR WARRANTY

JSG *Oceana* Glass Lavatories are warranted free of manufacturing defects. Slight variations including crystalline material and bubbles are common contribution to the aesthetic value and are not defects. JSG *Oceana* will, at its election, repair, replace, or make appropriate adjustment where JSG *Oceana* inspection discloses any such defects occurring in normal usage within one year after installation. **JSG *Oceana* is not responsible for installation or removal costs.**
Proof of purchase requires the original sales receipt from the original consumer purchaser and must accompany all warranty claims. To obtain warranty service, contact JSG *Oceana* either through your dealer or Plumbing Contractor, or by writing JSG *Oceana*, Attn: Customer Service Department, 215 N. Fourth Street, P.O. Box 99, Jeannette, PA, 15644.
Implied warranties, including that of merchantability or fitness for a particular purpose, are expressly limited in duration to the duration of this warranty. JSG *Oceana* disclaims any liability for special, incidental or consequential damages.
Some states do not allow limitations on how long an implied warranty lasts or the exclusion or limitation or special, incidental, or consequential damages, so these limitations and exclusions may not apply to you. This warranty gives you specific legal rights. You may also have other rights which vary from state to state.
This limited warranty provides specific legal rights as they apply within the USA, and other rights may be available, but may vary from country to country.

This is our exclusive written warranty. JSG *Oceana*, Jeannette, PA 15644

Instructions d'installation du lavabo vasque:

Outils et matériaux:

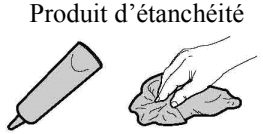

1. Inspectez l'évier avant l'installation. Aucun retour n'est accepté après l'installation sauf si le produit est mécaniquement défectueux.
2. Les lavabos vasques JSG Oceana ont un trou de drain standard de 44.5 mm qui accepte une bonde d'évacuation de 31.8 mm.
3. Percez un trou dans votre plan de travail légèrement plus grande que la largeur de votre bonde d'évacuation (pas moins de 34.9 mm et pas plus grand que 38.1 mm).
4. Nettoyez le dessus et le dessous du plan de travail et votre lavabo.
5. Placez une rondelle de caoutchouc mince ou un cordon de silicone entre le lavabo et le comptoir comme un tampon. Si une rondelle de caoutchouc est utilisée vous pouvez aussi appliquer une couche supplémentaire de calfeutrage clair ou époxy pour une stabilité accrue.
6. Appliquez le mastic de plombier sous le rebord de la bonde d'évacuation et le placer dans le lavabo. Placez la bonde d'évacuation à travers du lavabo et le trou dans le comptoir.
7. Serrez la bonde d'évacuation dessous à la main seulement. NE PAS SERRER TROP FORT.
8. Si la bonde d'évacuation n'a pas suffisamment de filetages pour serrer complètement au comptoir, achetez un morceau de tuyau en PVC pour combler la différence. Utilisez deux rondelles de caoutchouc pour sceller le tuyau en PVC et d'éviter les fuites. (Tuyau en PVC peut également être utilisé si vous achetez une bonde d'évacuation avec un trou de trop-plein.)
9. Essuyez le produit d'étanchéité en excès, et permettre le temps suffisant pour que le produit d'étanchéité peut durcir, selon les instructions du fabricant du produit d'étanchéité.
10. Complétez les connexions d'approvisionnements d'eau et de la bonde d'évacuation.
11. Couler l'eau dans le lavabo et vérifie qu'il n'y a aucune fuite.

Codes/Normes Applicables

Le modèle spécifié est atteint ou dépasse ce qui suit:

- *IAPMO / UPC et CUPC*
- *IAPMO / CSA*

PEBBLE 16” LAVABO MODEL #005-303-XXX

Especificaciones del producto

(Todas las medidas en milímetros a menos que se)

- Cuenca Dimensiones: 406.4 x 406.4
- Borde: Libre-formado
- Altura: 139.7
- Profundidad: 127
- Agujero de drenaje: 44.45
- Centrado en el agujero de drenaje
- Grueso de cristal: 12.7
- Peso: 5.90kg
- Por encima de la instalación de contador

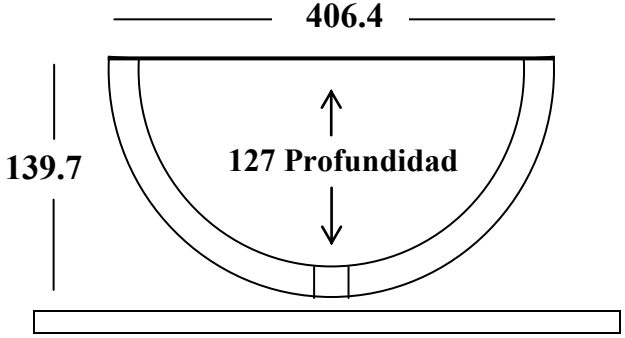

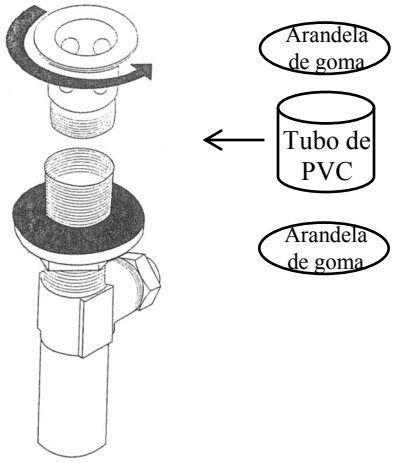

Instrucciones de Instalación del Lavabo:

Herramientas y Materiales:

1. Inspeccione el lavabo antes de la instalación. Ninguna devolución aceptada después de la instalación a menos que el producto es mecánicamente defectó.
2. Lavabos de JSG *Oceana* tienen un orificio de 44.45 drenaje estándar que requieren un drenaje 31.75.
3. Taladre un agujero en su mostrador ligeramente más grande que el ancho de su drenaje (no menos de 34.925 y no mayor de 38.1).
4. Limpie la parte superior e inferior de la encimera y su embarcación.
5. Coloque una arandela de goma fina o un cordón de silicona entre el buque y el mostrador como un tampón. Si se utiliza una arandela de goma también puede aplicar una capa adicional de calafateo claro o epoxi para mayor estabilidad.
6. Aplique masilla de plomero debajo del borde del desagüe y coloque en el fregadero. Coloque el drenaje a través del buque y el agujero en la cubierta.
7. Apriete el desagüe debajo sólo a mano. NO APRIETE EN EXCESO.
8. Si el desagüe no tiene suficiente rosca para apretar completamente al mostrador, comprar un pedazo de tubo de PVC para hacer la diferencia. Use dos arandelas de goma para sellar la tubería de PVC y evitar fugas. (Tubería de PVC puede también usarse si usted compra un desagüe con un orificio de desbordamiento.)
9. Limpie el exceso de sellador lejos y dejar tiempo de sellador establecer, de acuerdo con las instrucciones del fabricante del sellador.
10. Completar el suministro de agua y conexiones de drenaje.
11. Deje correr el agua en el lavabo y verifique que no haya fugas.

Códigos/Estándares Aplicables

Modelo especificado reúne o excede las siguientes:

- *IAPMO / UPC y CUPC*
- *IAPMO / CSA*